X30

RƠLE BẢO VỆ KẾT HỢP QUÁ DÒNG & CHẠM ĐẤT

CHỨC NĂNG

- Rơle SỐ đa chức năng
- Màn hình hiển thị LCD 2 x 16 digits
- **3 pha, cài đặt** 3 cấp độ bảo vệ quá dòng pha
- **Cài đặt** 2 cấp độ bảo vệ cho lỗi chạm đất
- Cài đặt thời gian trễ: theo IDMT hoặc thời gian xác định
- **Bảo** vệ quá tải nhiệt
- **Lập** trình cài đặt 2 nhóm bảo vệ độc lập
- **Giám sát máy cắt**
- **Bảo** vệ sự cố máy cắt
- **Giao tiếp** truyền thông RS485 MODBUS-RTU
- **Ghi lại** cảnh báo, sự kiện và sự cố kiểu non-volatile
- **Lập** trình tiếp điểm ngõ ra đa chức năng
- **Lập** trình ngõ vào đa chức năng
- **Hoàn thiện** với chuẩn IEC 60255
- ANSI Code: 49RMS, 50P, 50N, 51P, 51N, CLP, 50BF, 74TC
- **Dùng kết** hợp với phần mềm Mikrosafe

SƠ ĐỒ ĐẤU NỐI ĐIỂN HÌNH

Cho hệ thống 3 pha 4 dây

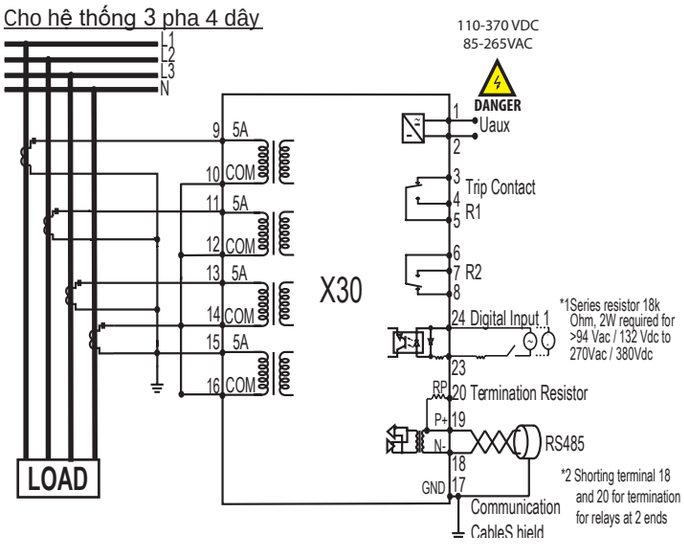

Cho hệ thống 3 pha 3 dây

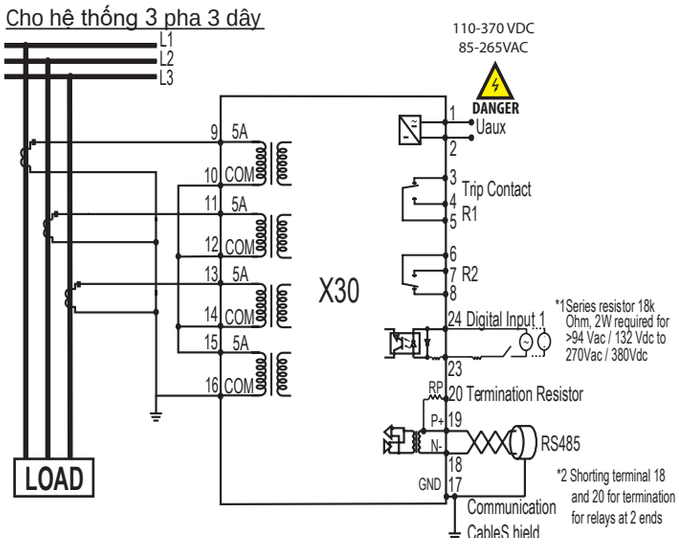

KÍCH THƯỚT

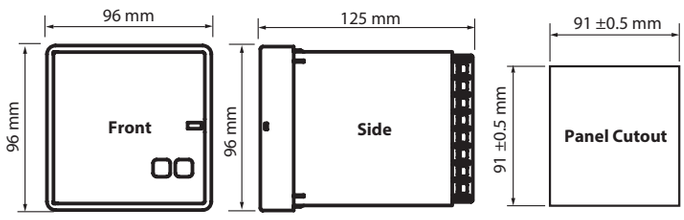

HỌ ĐẶC TUYẾN IDMT

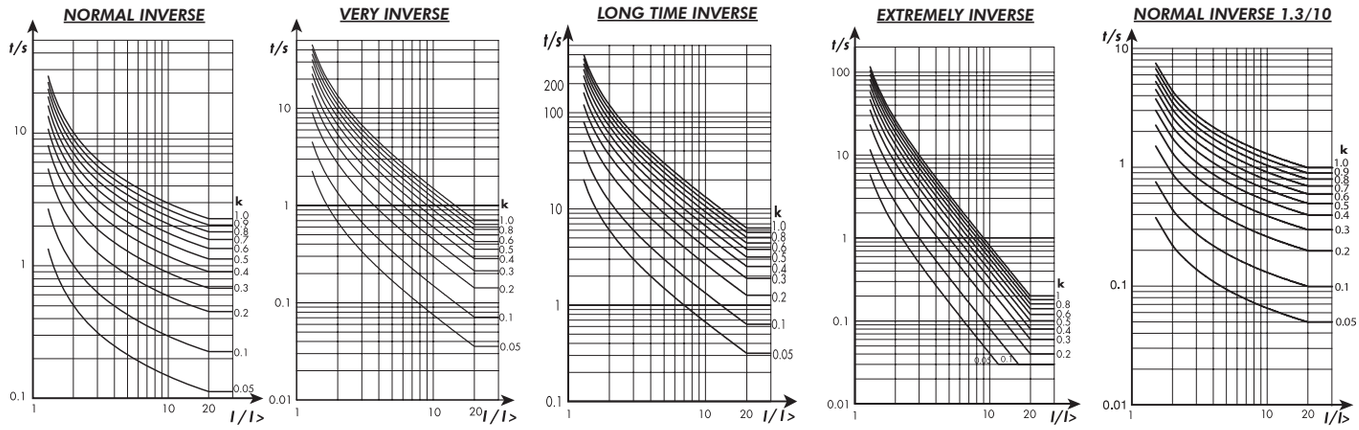

THÔNG SỐ KỸ THUẬT

NGUỒN CUNG CẤP
X30-OCEF-240AD

Điện áp định lức	: 100~240V AC hoặc 140~340V DC
Điện áp vận hành	: 85~265V AC hoặc 110~370V DC
Tần số định mức	: 50 hoặc 60 Hz
Tần số vận hành	: 45 ~ 65 Hz
Công suất tiêu thụ	: 6VA max

NGÕ VÀO DÒNG ĐIỆN

Dòng điện định mức In, Ion	: 5 A
Tần số	: 50 or 60 Hz nominal
Công suất tiêu thụ	: < 0.3 VA
Ngưỡng chịu nhiệt	: 4 x In continuous
	: 25 x In trong 2s

NGÕ VÀO SỐ

Kiểu ngõ vào	: Optically isolated
Điện áp định mức	: 20~380V DC hoặc 50~270V AC

TIẾP ĐIỂM NGÕ RA
Trip Contact Relay R1, R2

Điện áp định mức	: 250V AC / DC
Dòng điện chịu đựng l.tục	: 5A
Độ bền điện	: 100,000 lần tại dòng đm
Độ bền cơ khí	: 5 X10^6 lần

HIỂN THỊ

Chế độ hiển thị	: Màn hình LCD 2 x16
Cảnh báo	: đèn màu vàng
Tríp	: đèn màu đỏ

BẢNG GHI

Bảng ghi sự cố	: 50 records, non-volatile
Bảng ghi sự kiện	: 250 records, non-volatile
Bảng ghi cảnh báo	: 30 records, non-volatile

NGƯỠNG CÀI ĐẶT

Sơ cấp PCT pha N	: 1 đến 10,000 A
Sơ cấp PCTpha L	: 1 đến 10,000 A
Tần số	: 50 hoặc 60 Hz
Bảo vệ quá dòng pha	
I>	: 0.1 to 20 x In (Recommended up to 2 x In for IDMT delay) *(Variable Steps)
I> Delay type	: IDMT or definite time
tI>	: 0 to 100 s *(Variable Steps)
I>IDMT curve	: NI, VI, EI, LTI, NI 1.3/10
ktI	: 0.01 to 1.00 (Step 0.01)
I>>	: 0.5 to 20 x In *(Variable Steps)
tI>>	: 0 to 100 s *(Variable Steps)
I>>>	: 0.5 to 20 x In *(Variable Steps)
I>>> Sample	: Yes or No
tI>>>	: 0 to 100 s *(Variable Steps)
Bảo vệ lỗi chạm đất	
I_o>	: 0.02 to 2 x I_on (Recommended up to 0.5 x I_on for IDMT delay) *(Variable Steps)
I_o> Delay type	: IDMT or definate time
tI_o>	: 0 to 100 s *(Variable Steps)
I_o> IDMT curve	: NI, VI, EI, LTI, NI 1.3/10
ktI_o	: 0.01 to 1.00 (Step 0.01)
I_o>>	: 0.1 to 10 x I_on *(Variable Steps)
tI_o>>	: 0 to 100 s *(Variable Steps)
Bảo vệ quá tải nhiệt	
Iθ >	: 0.1 to 3 x In *(Variable Steps)
Tθ	: 1 to 200 minutes (Step 1)
k	: 1 to 1.5 (step 0.01)
θ Trip	: 50 to 200% (Step 1%)
θ alarm	: 50 to 200% (Step 1%)

*Variable Steps: 0.1-1.00: Step 0.01; 1.00-20: Step 0.1; >20: Step 1

NGƯỠNG ĐO LƯỜNG
Dòng điện pha nhị thứ:

Ngõ vào 5A	: 0 đến 200A
Dòng điện chạm đất nhị thứ:	
Ngõ vào 5A	: 0 đến 50 A

ĐIỀU KIỆN NHIỆT ĐỘ

Cấp độ ô nhiễm	: 2
Nhiệt độ vận hành	: -10 °C đến 55 °C
Nhiệt độ chịu đựng	: -20 °C đến 70 °C
Độ ẩm	: 5% đến 95%, non-condensing

PHẦN CƠ KHÍ

Kiểu lắp đặt	: Mặt tủ
Kích thước (mm)	: 96(W) x 96(H) x 125(D)
Cấp bảo vệ	: IP54 tại mặt tủ
Trọng lượng	: 0.8 kg

ĐỘ CHÍNH XÁC

Độ chính xác dòng điện	: ± 3% of the set value or 20mA
Độ chính xác thời gian trễ	: ± 5% or ± 30ms

THÔNG TIN ĐẶT HÀNG

KIỂU	***MÔ TẢ***
X30-OCEF-240AD	Cho tần số 50/60 Hz, điện áp ngõ vào 85 ~ 265V AC or 110 ~ 370V DC