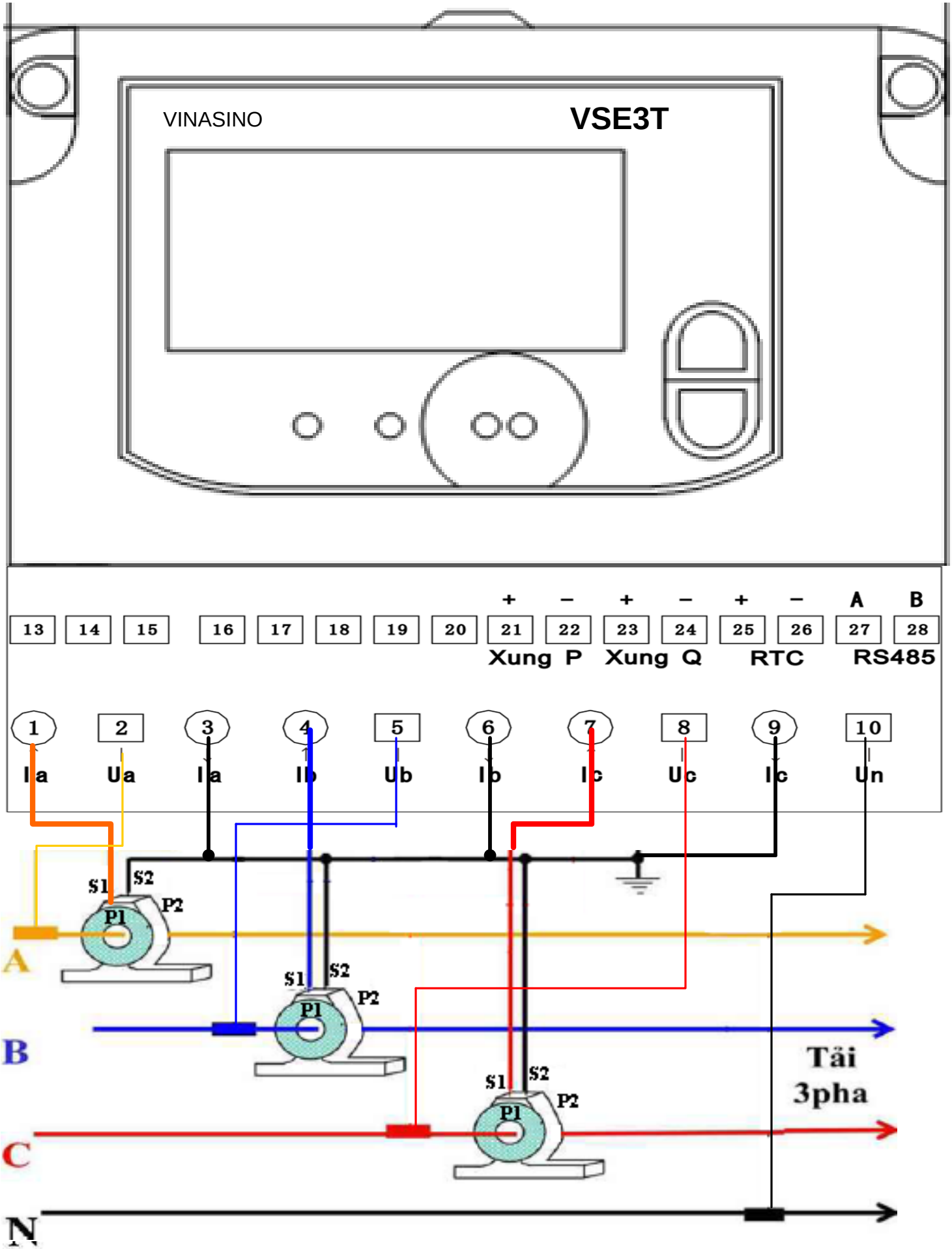
VINASINO
VSE3T
+ − + − + − A B
13 14 15 16 17 18 19 20 21 22 23 24 25 26 27 28
Xung P
Xung Q
RTC
RS485
1 2 3 4 5 6 7 8 9 10
Ia Ua Ia Ib Ub Ib Ic Uc Ic Un
S1 S2 P1 P2
A
B
C
N
Tải
3pha